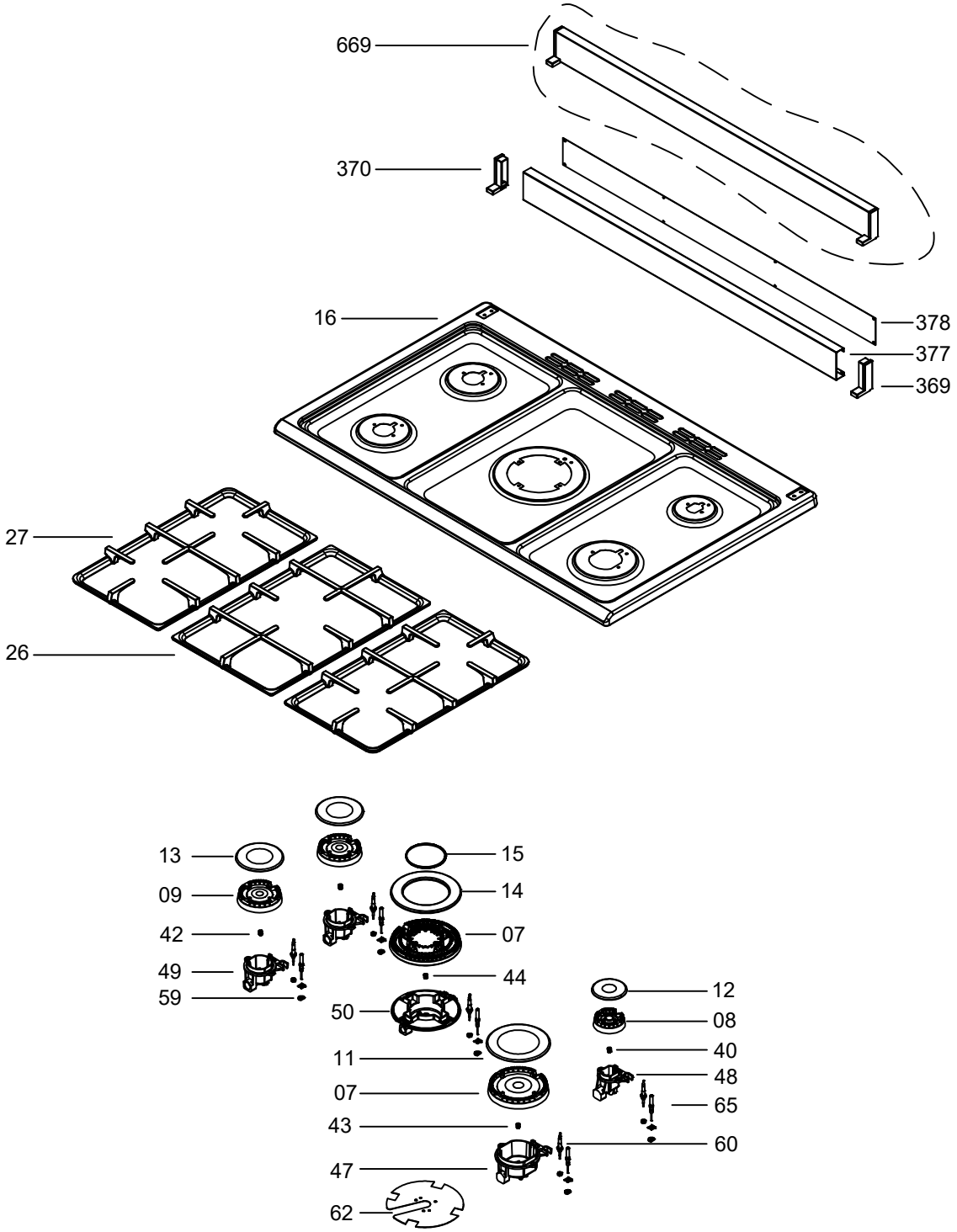
669
370
16
378
377
369
27
26
13
09
42
49
59
15
14
07
44
50
11
07
43
47
62
12
08
40
48
65
60

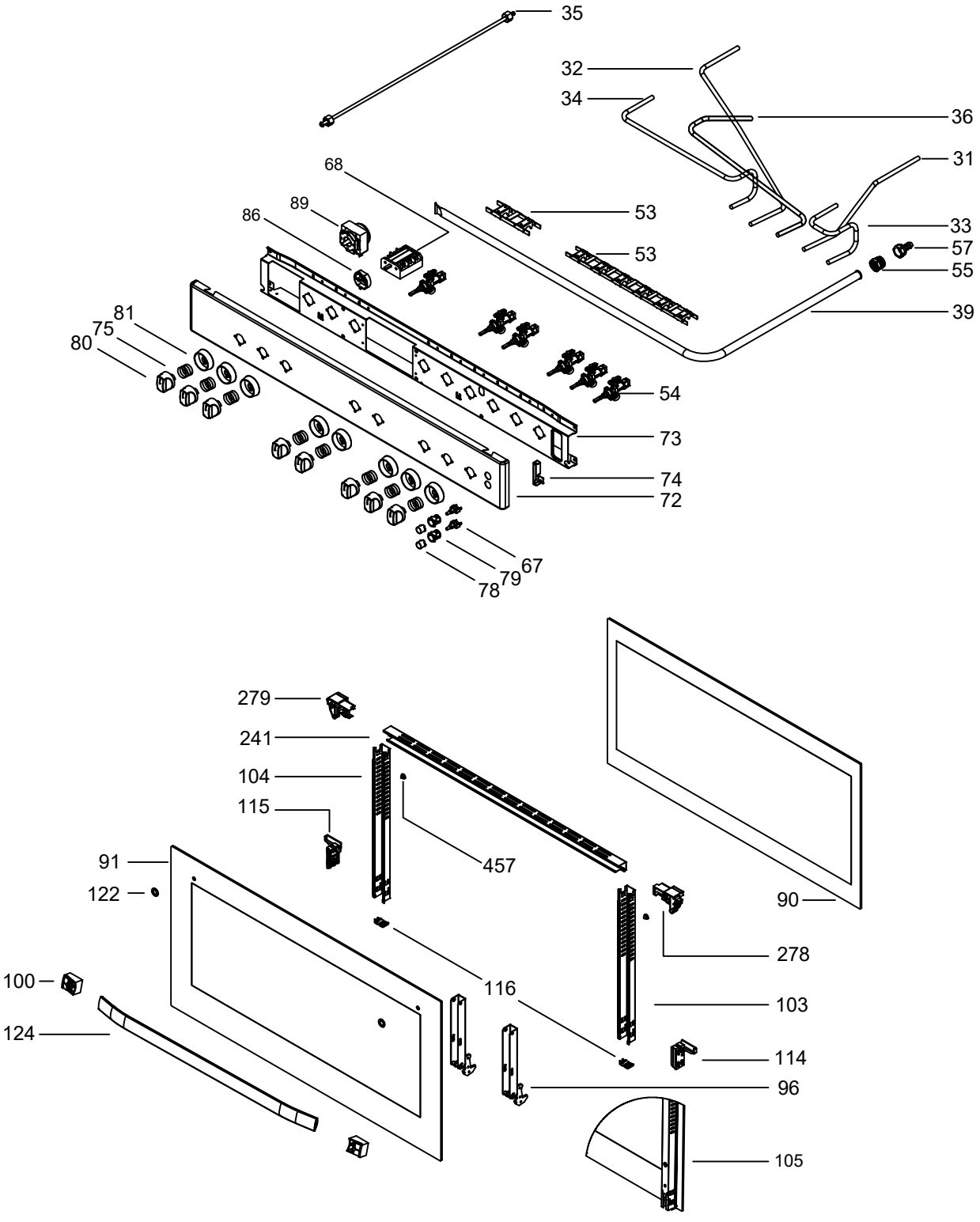
35
32
34
36
31
68
89
86
53
53
33
57
55
39
81
75
80
54
73
74
72
67
79
78
279
241
104
115
457
91
122
90
278
100
116
103
124
114
96
105

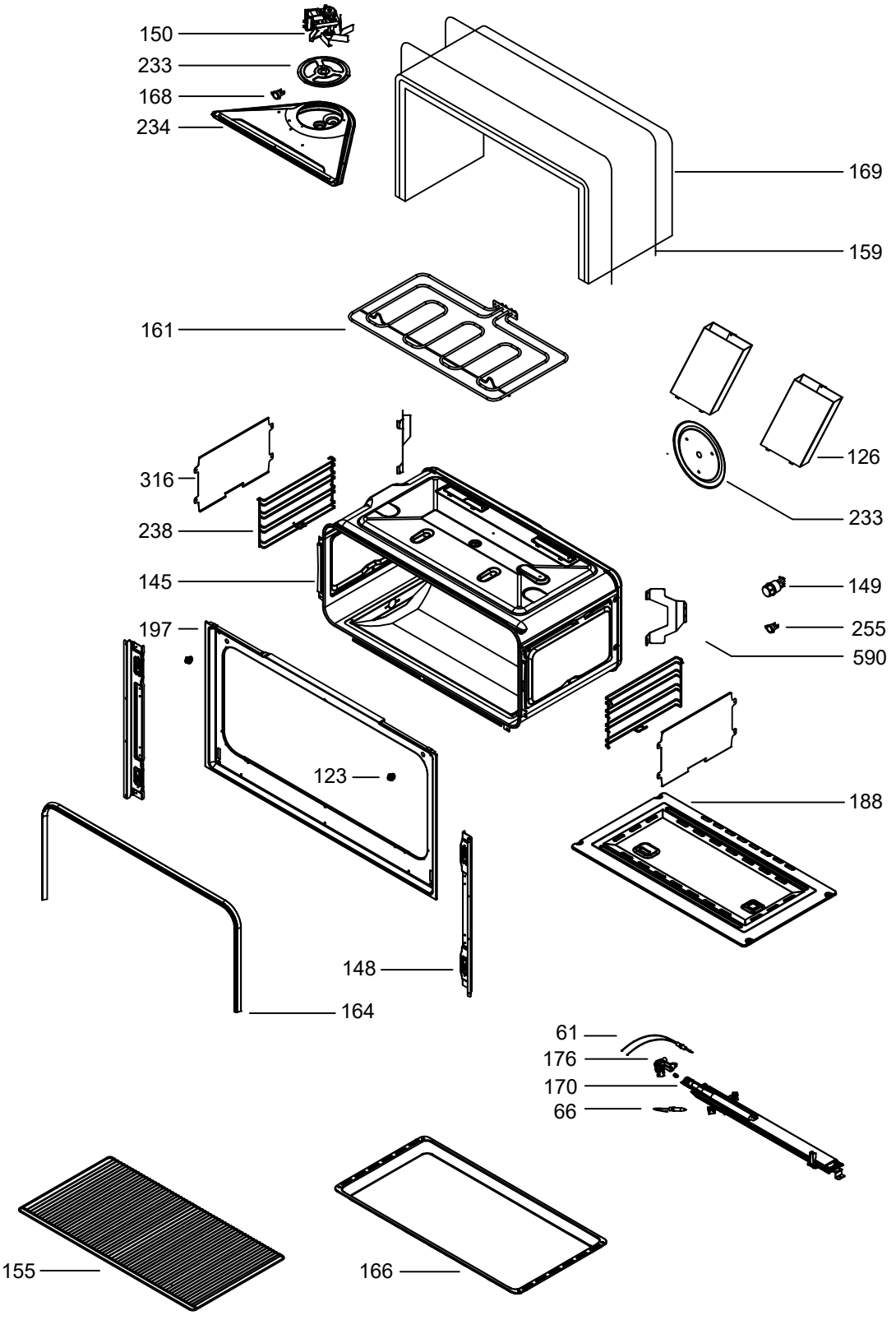
150
233
168
234
169
159
161
126
316
233
238
145
149
255
197
590
123
188
148
164
61
176
170
66
155
166

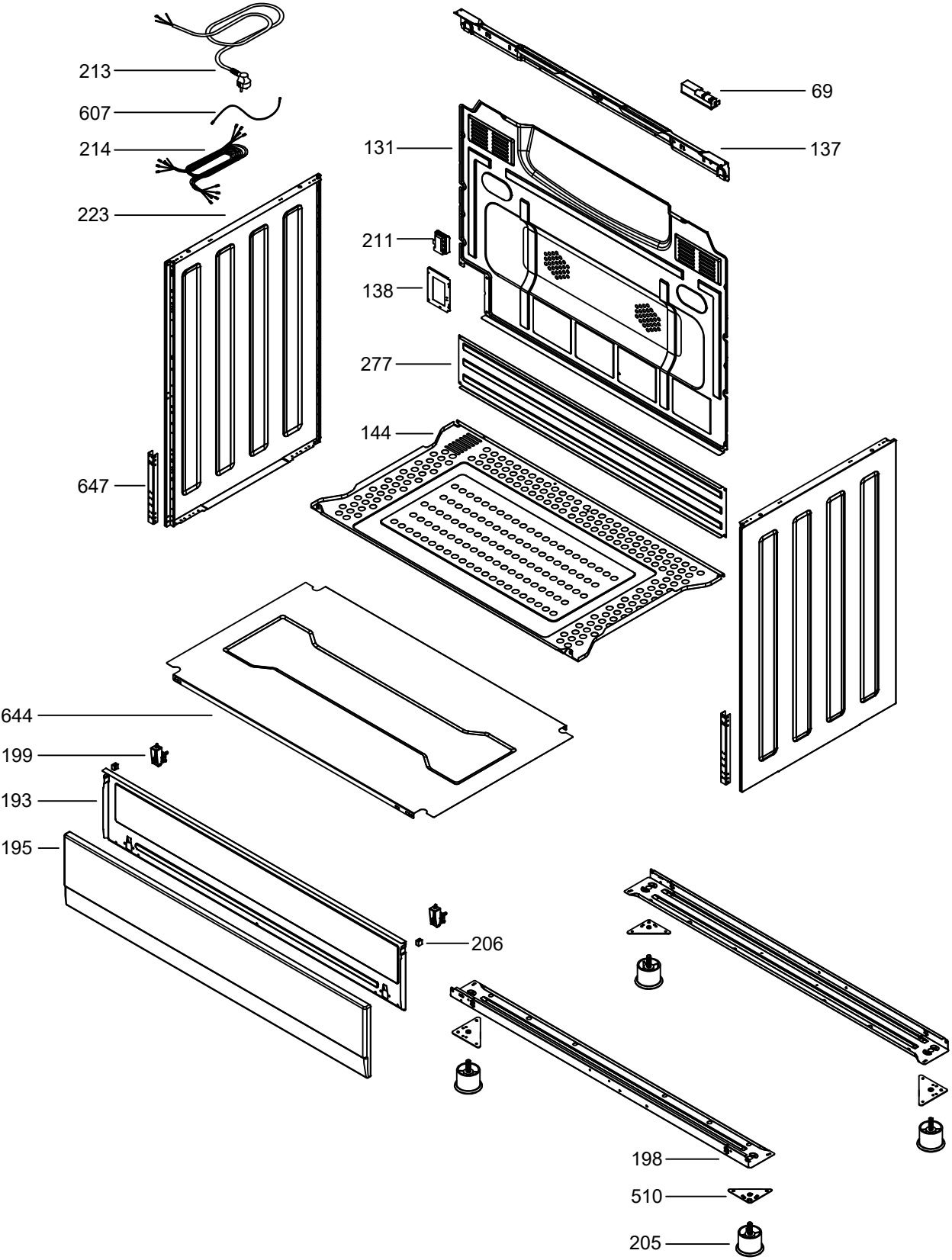
213
607
214
223
647
131
211
138
277
144
69
137
644
199
193
195
206
198
510
205